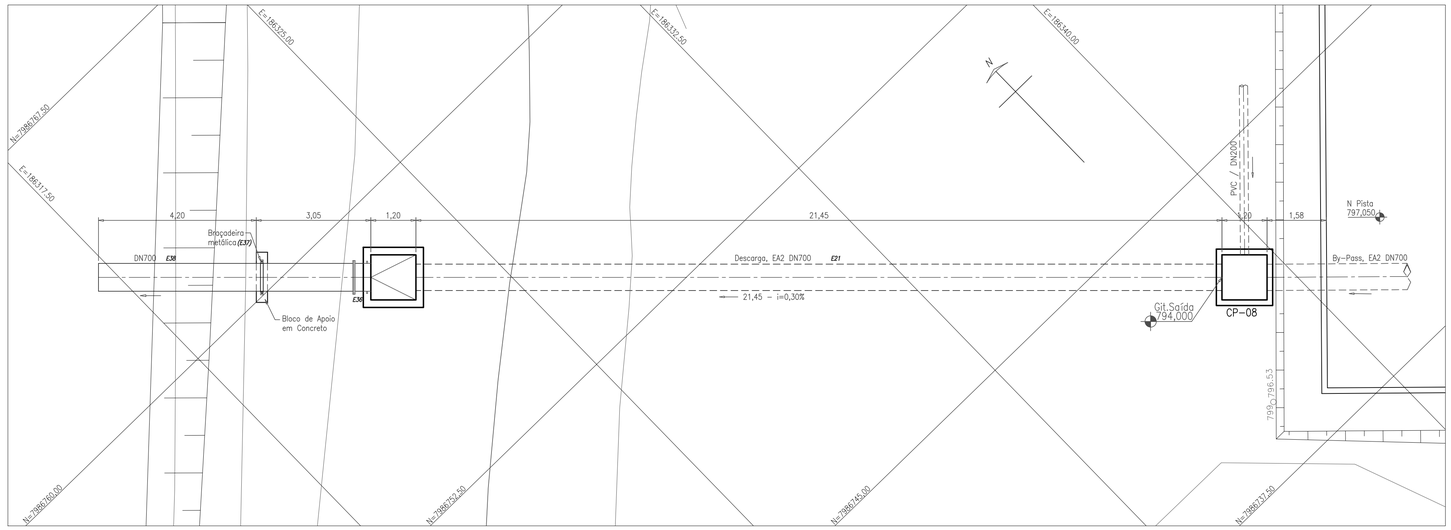

PLANTA BAIXA DO LANÇAMENTO NA LAGOA – ESC. 1:75

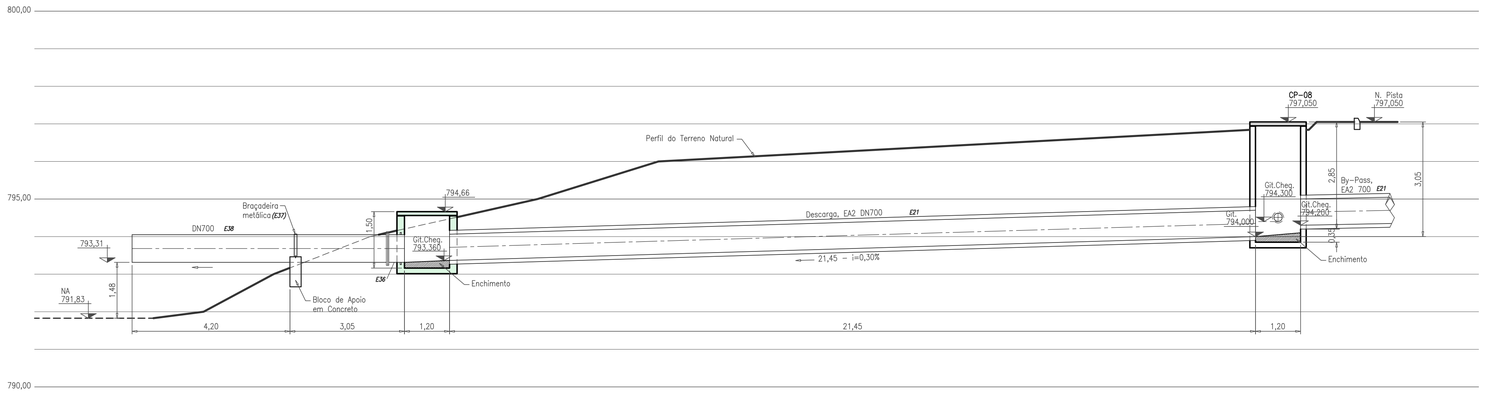

PERFIL – ESC. 1:75

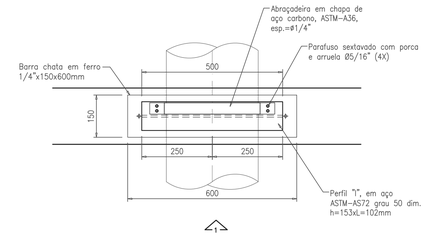

PLANTA NO NÍVEL 798,75 – ESC. 1:10

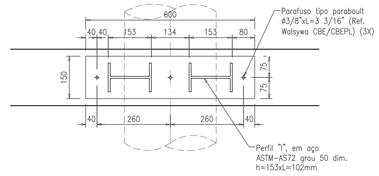

PLANTA NO NÍVEL 797,30 – ESC. 1:10

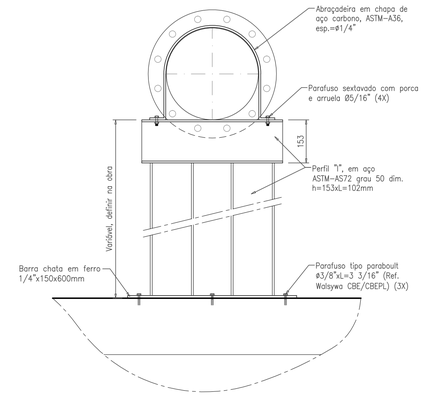

VISTA FRONTAL 1 – ESC. 1:10

DETALHE DO SUPORTE TIPO 2

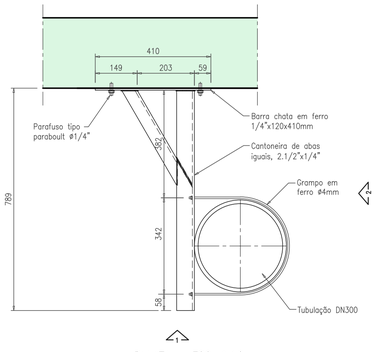

PLANTA – ESC. 1:10

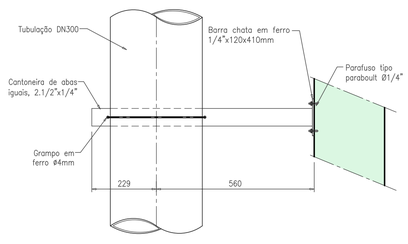

VISTA 2 – ESC. 1:10
(Dimensões em mm)

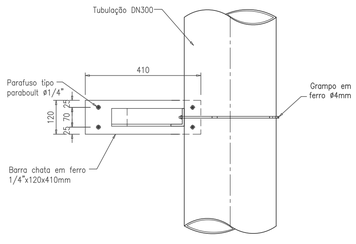

VISTA 1 – ESC. 1:10
(Dimensões em mm)

DETALHE DO SUPORTE TIPO 1

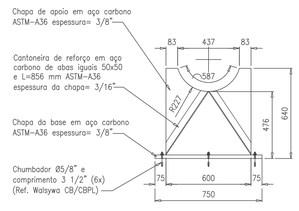

VISTA DO APOIO – ESC.:1:20
Dimensões em mm

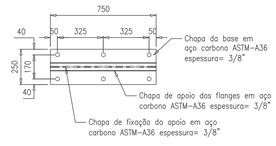

PLANTA – ESC.:1:20
Dimensões em mm

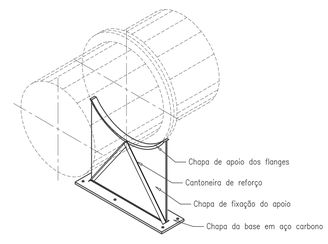

PERSPECTIVA TÍPICA – ESC.1:20

DETALHE DO APOIO PARA FLANGES DN300

REVISÃO					
Nº	DATA	DISCRIMINAÇÃO	AUTORIA	APROVAÇÃO	DOCUMENTO
00	12/13	EMISSÃO			

NOTAS

1 – DIMENSÕES E COTAS TOPOGRÁFICAS EM METRO, DIÂMETROS EM MILÍMETRO, EXCETO ONDE SE ENCONTRA OUTRA INDICAÇÃO.

2 – AS DIMENSÕES DOS EQUIPAMENTOS ASSIM COMO AS CARGAS ESTÁTICAS E DINÂMICAS INDICADAS SÃO APENAS REFERENCIAIS, DEVERÃO SER CONFIRMADAS QUANDO DA AQUISIÇÃO DOS MESMOS.

3 – VER LISTA DE MATERIAIS FOLHA: CT/E/1/HCA/D02.

4 – TODOS OS FLANGES ENTERRADOS DEVERÃO SER PROTEGIDOS TOTALMENTE COM ESMALTE DE ALCATRÃO DE HULHA E ENVOLVIDOS EM FOLHAS DE POLIETILENO DE ALTA DENSIDADE (LONAPLAS OU SIMILAR). A ENVOLTÓRIA DEVERÁ SER HERMETICAMENTE FECHADA COM FITA ADESIVA ANTI-CORROSÃO (3M-N-50 OU SIMILAR).

APROVAÇÃO EXTERNA:

RESPONSÁVEL:

DATA:

senha engenharia

			RUBRICA
DATA: 09/17	DES.	Rogério	
	PROJ.	Luciano de Sá CREA nº 12.980/D-GO	
	DN°	Porfiro José Borges Alves Neto CREA nº 7.792/D-GO	
	DOCR.	Francisco Humberto R. da Cunha CREA nº 3.706/D-GO	
IDENTIFICAÇÃO		C T E T H C A D 0 9 E 0 0	

11ª Avenida, Nº 817, Setor Universitário, Goiânia, Goiás – Fone (62)3202-4777 – E-mail: senha@senha.eng.br

Sae Superintendência Municipal de Água e Esgoto de Catalão
RUA KAVEFFES ABRÃO, Nº 660 – SETOR LEÃO – 8ª SÃO FRANCISCO CEP:75.707-230 – CATALÃO – GO
FONE:(064) 3442-6832/3442-7236/3442-7038

LOCAL/CIDADE: CATALÃO

CONTEÚDO: AMPLIAÇÃO DO SISTEMA DE ESGOTO SANITÁRIO
PROJETO EXECUTIVO

ETE – TRATAMENTO PRELIMINAR / ESTAÇÃO ELEVATÓRIA

HIDRÁULICO
LANÇAMENTO DO BY-PASS E DETALHES DOS SUPORTES
PLANTA, PERFIL E DETALHES

SUPERINTENDENTE: Fernando Vaz de Ulhôa

Fiscal do Projeto: Engª Larysssa Chrystyna P. Antunes – CREA 7.426/D-GO

ORIGEM: SENHA
NÚMERO DE ORIGEM: CT/E/1/HCA/D09
HISTÓRICO(diferença): E00
ESCALA: 1:75/1:10
FOLHA: 9/9
NÚMERO DO ARQUIVO: